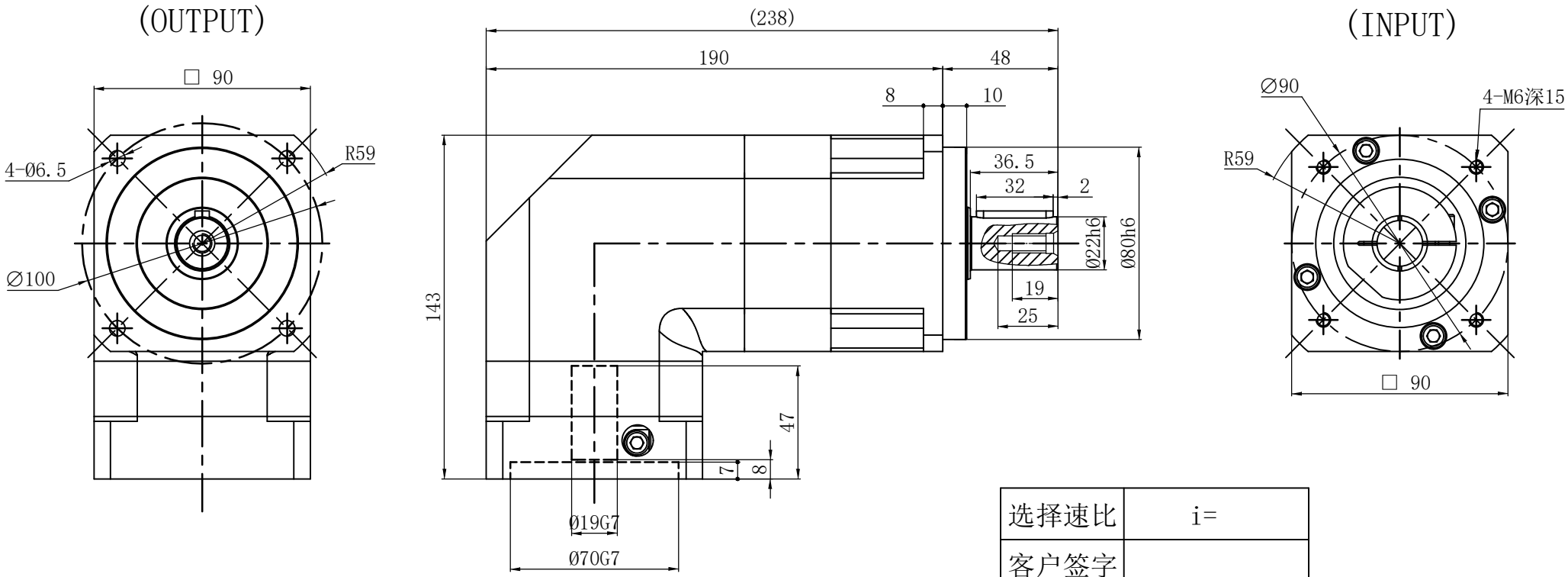

选择速比	i=
客户签字	

配电机尺寸：ϕ19×40/ϕ70×3mm/4-ϕ6.6-ϕ90

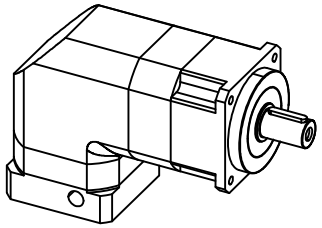

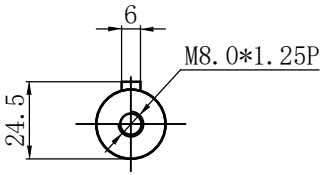

速比i	12	15	16	20	25	30	35	40	50	70	80	100
额定输出扭矩Nm	145	145	150	150	140	145	140	150	140	140	140	140
最大输出扭矩Nm	3倍额定输出扭矩											
转动惯量Kgcm^2	0.68	0.68	0.68	0.68	0.68	0.68	0.68	0.68	0.6	0.6	0.6	0.6

技术特性:

额定输入转速：3000rpm
最大输入转速：6000rpm
最大径向负载：1780N
最大轴向负载：1500N
平均使用寿命：20000h
满载效率：92%

回程间隙：P0≤8 P1≤10 P2≤12
工作温度：-10℃～+90℃
防护等级：IP65
安装方式：任意
润滑方式：合成脂润滑（长效润滑）

标记	处数	分区	更改文件号	签名	年月日
设计			标准化		
绘图			校对		
审核					
工艺			批准		

外形图

视角			
版本	重量	数量	比例
A1			
2023.04.26			

高精密斜齿行星减速机

ABR090-L2-[ ]-P2

19*40-70-90-M6
标准22轴