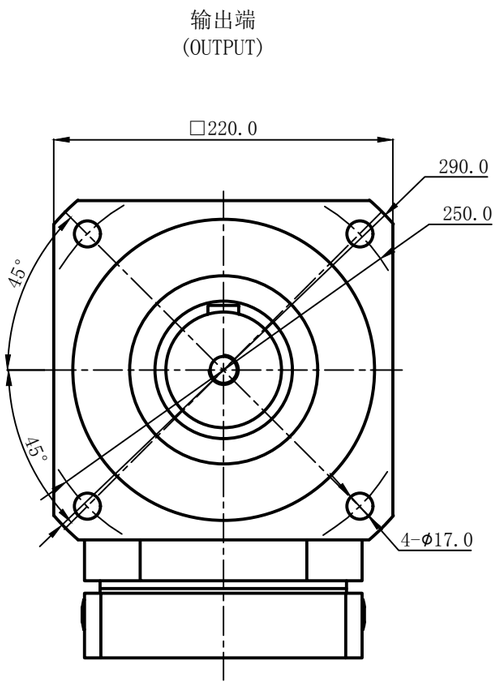

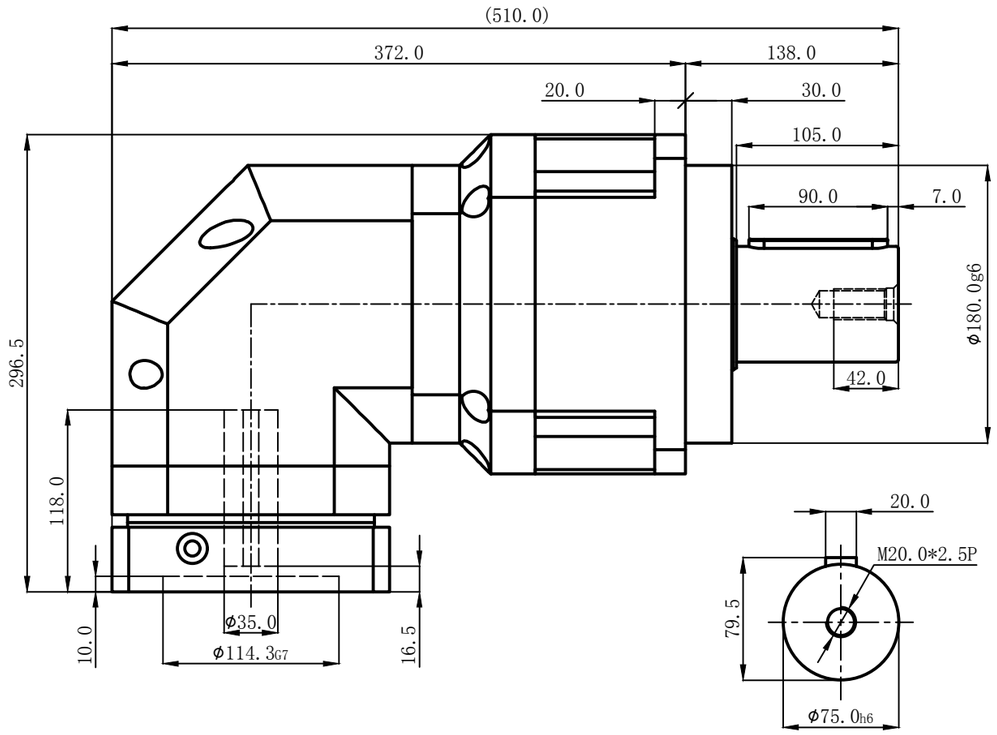

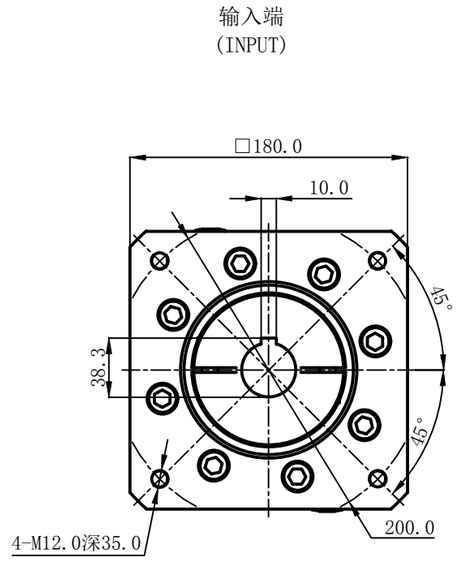

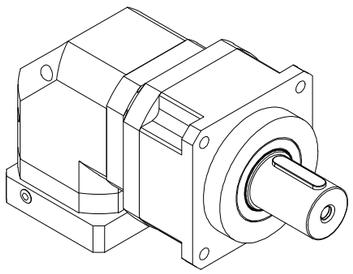

技术特性:

额定输入转速：1500rpm
最大输入转速：3000rpm
最大径向负载：11120N
最大轴向负载：8560N
平均使用寿命：20000h
满载效率：92%

回程间隙：P0≤8 P1≤10 P2≤12
噪音:≤75dB
工作温度：-10℃～+90℃
防护等级：IP65
安装方式：任意

速比i	12	15	20	25	30	35	40	50	70	100	200
额定输出扭矩Nm	1550	1550	1650	1700	1550	1700	1650	1700	1700	1700	1250
最大输出扭矩Nm	4650	4650	4950	5100	4650	5100	4950	5100	5100	5100	3750
转动惯量Kgcm^2	24.27	24.27	24.27	24.27	23.84	23.84	23.84	22.94	22.94	22.75	22.5

标记	处数	分区	更改文件号	签名	年月日
设计			标准化		
绘图			校对		
审核					
工艺			批准		

外观图

ABR220-L2

视角 ◎ ▷ ○

入力35-114.3-200-M12

版本	重量	数量	比例
A0			2:7

2020.06.03

备注: