版 本	A

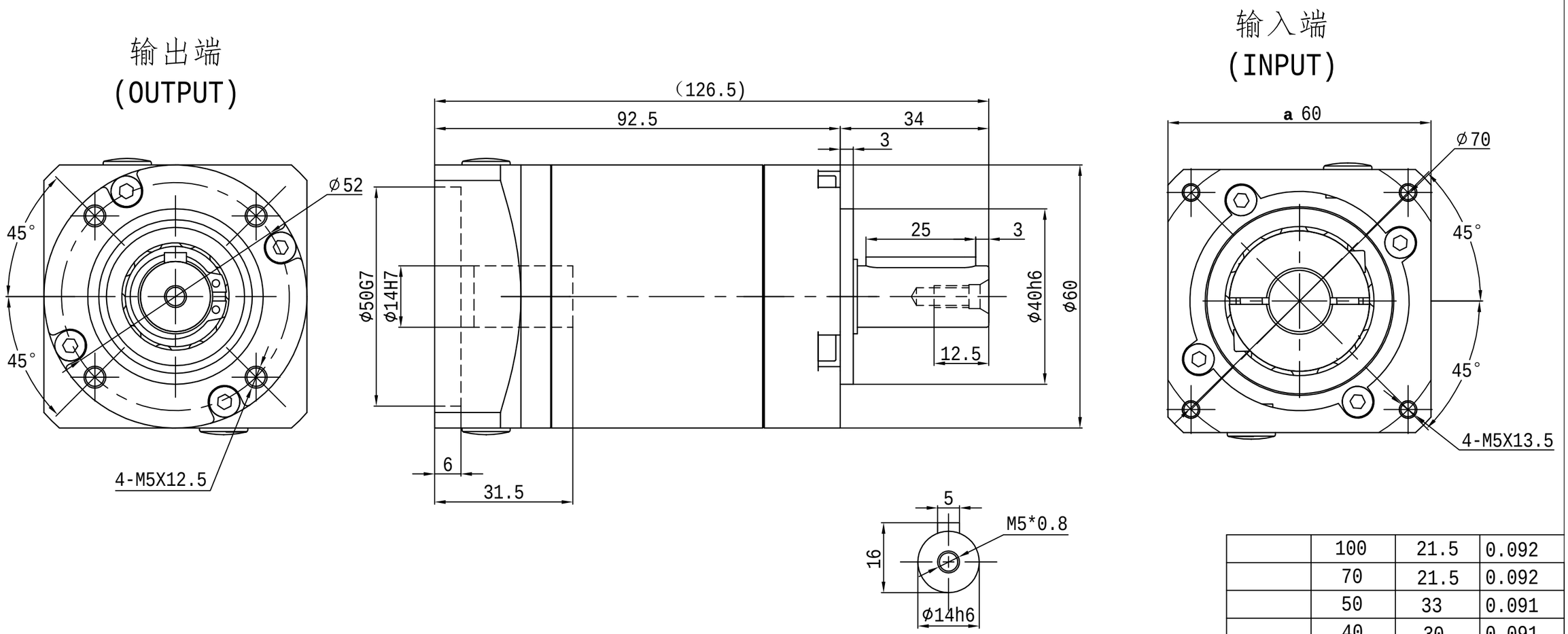

电机尺寸MOTOR DIMENSION：ϕ14X30/ϕ50X3/4-ϕ6-ϕ70

速比 Ratio	(A):1	使用寿命 Service life	20000hr
额定输出扭矩 Rated output torque	(B)Nm	噪音值 Noise	≤57dB
转动惯量 Moment of inertia	(C)Kg.cm^2	效率 Efficiency	≥95%
额定输入转速 Rated input speed	3000rpm	使用温度 Operating temperature	-10～+90℃
最大输入转速 Maximum input speed	6000rpm	防护等级 Protection level	IP65
容许径向力 Maximum radial force	889N	润滑 Lubricating	合成润滑油脂 Synthrtic grease lubrication
容许轴向力 Maximum axial force	850N	背隙 Precision	P1≤10 P2≤12

	100	21.5	0.092
	70	21.5	0.092
	50	33	0.091
	40	30	0.091
	35	35	0.091
	28	30	0.091
	25	33	0.092
	20	30	0.092
	16	30	0.094
	15	26	0.094
选择速比	(A)	(B)	(C)

标记	处数	更改文件号	签字	外观图			
设计		会签		图样标记	重量	比例	PE-060尺寸图
审核		标准化				1:1	PE-060-L2
工艺		批准		共01页 第 0页	视角		2021-11-20