版 本	A

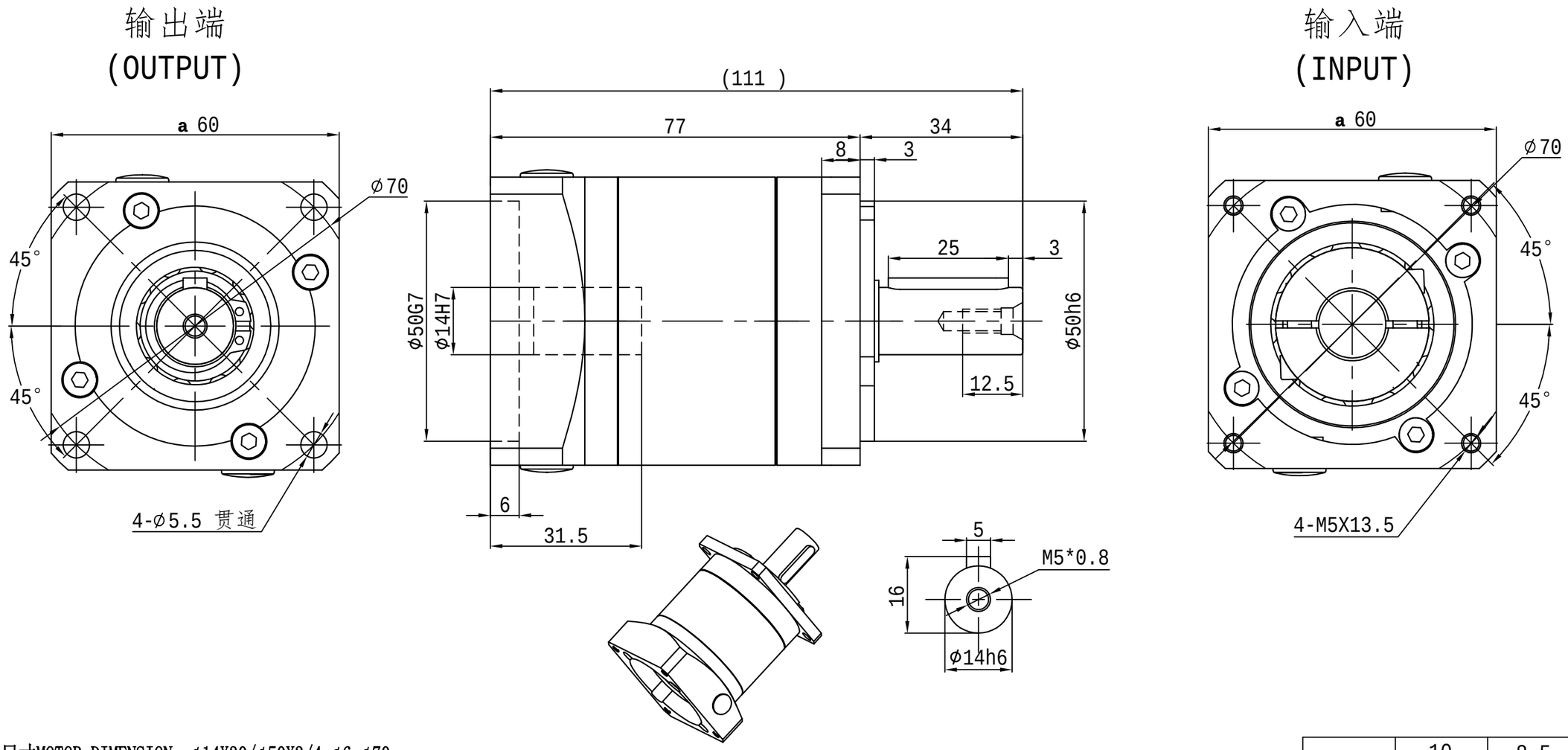

电机尺寸MOTOR DIMENSION：φ14X30/φ50X3/4-φ6-φ70

	10	8.5	0.091
	7	19.5	0.091
	5	27	0.092
	4	27	0.094
	3	16.5	0.107
选择速比	(A)	(B)	(C)

速比 Ratio	(A):1	使用寿命 Service life	20000hr
额定输出扭矩 Rated output torque	(B)Nm	噪音值 Noise	≤57dB
转动惯量 Moment of inertia	(C)Kg.cm^2	效率 Efficiency	≥95%
额定输入转速 Rated input speed	3000rpm	使用温度 Operating temperature	-10～+90℃
最大输入转速 Maximum input speed	6000rpm	防护等级 Protection level	IP65
容许径向力 Maximum radial force	889N	润滑 Lubricating	合成润滑油脂 Synthrtic grease lubrication
容许轴向力 Maximum axial force	850N	背隙 Precision	P1≤10 P2≤12

				外观图			
标记	处数	更改文件号	签字				
设计		会签		图样标记	重量	比例	PF-060尺寸图
审核		标准化				1:1	PF-060-L1
工艺		批准		共01页 第 0页	视角		2021-11-20