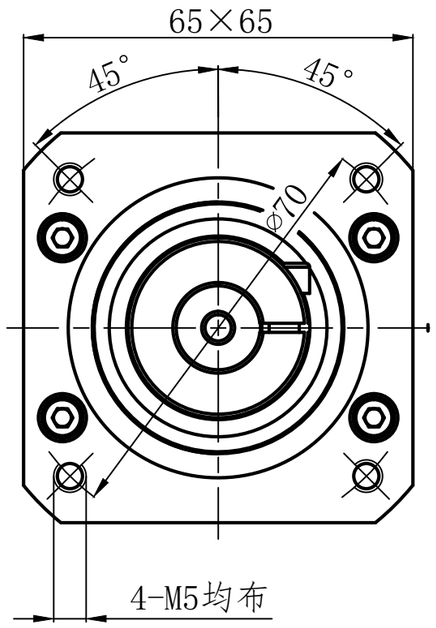

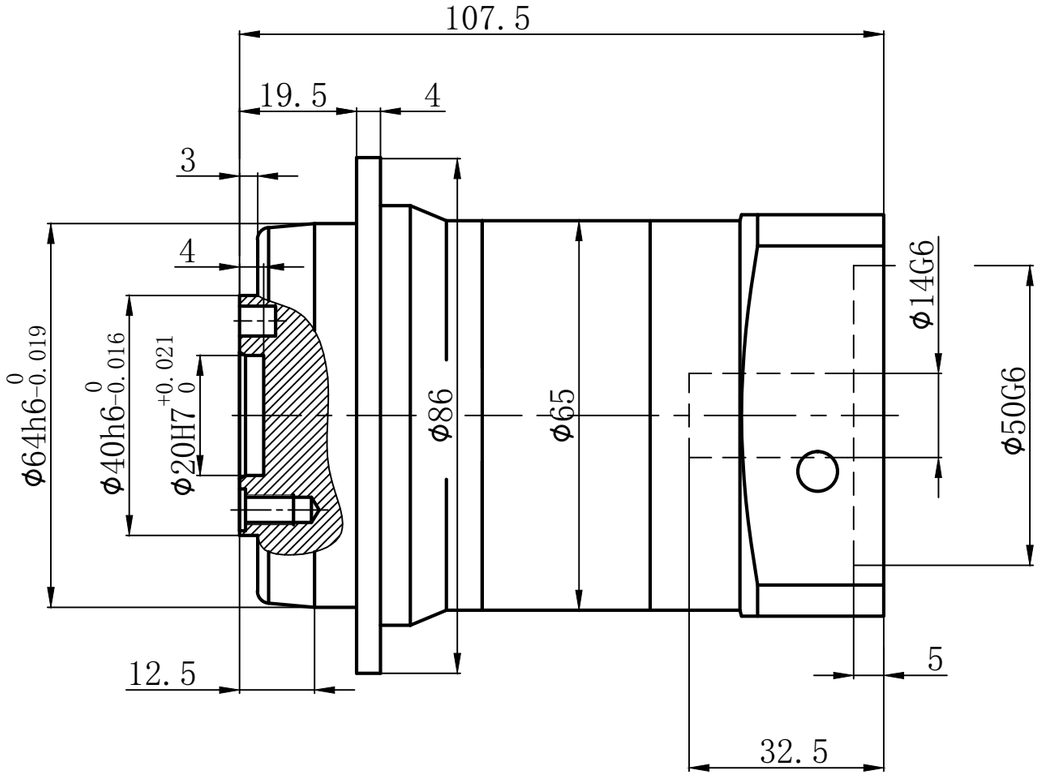

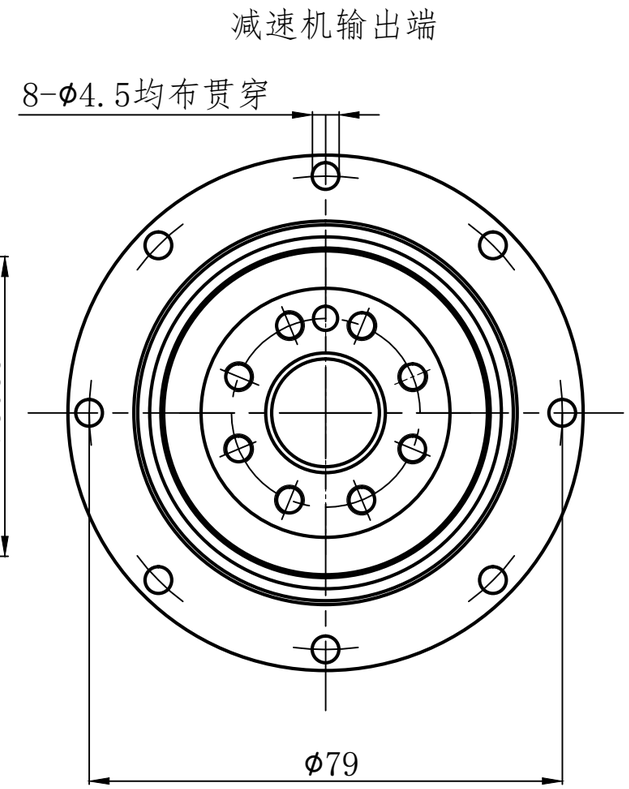

输出端(Output Terminal)

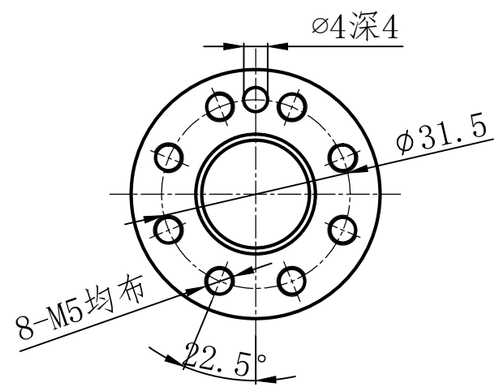

行星减速机技术参数 Technical parameters of planetary reducer							
减速比 Reduction ratio	20	25	35	40	50	70	100
额定扭矩 Rated torque bureau	50	60	50	45	50	50	40
最大扭矩 Maximum torque	2.5倍额定扭矩 2.5 times rated output torque						
额定转速 Rated speed	5000rpm						
最大转速 Maximum speed	10000rpm						
容许径向力 Allowable radial force	1200N						
容许轴向力 Allowable axial force	1050N						
工作温度 Working temperature	-10° ~90°						
背隙 back lash	≤7arcmin						

借(通)用件登记	
描 图	
描 校	
旧底图总号	
底图总号	
签 字	
日 期	

标记	处数	分区	更改文件号	签 字	年、月、日
设 计			标准化		
审 核					
工 艺			批准		

行星减速机
Planetary Gearhead Servobox

阶段标记				重量	比例
					1:1
共 张 第 张					

TD60-L2