版 本	A

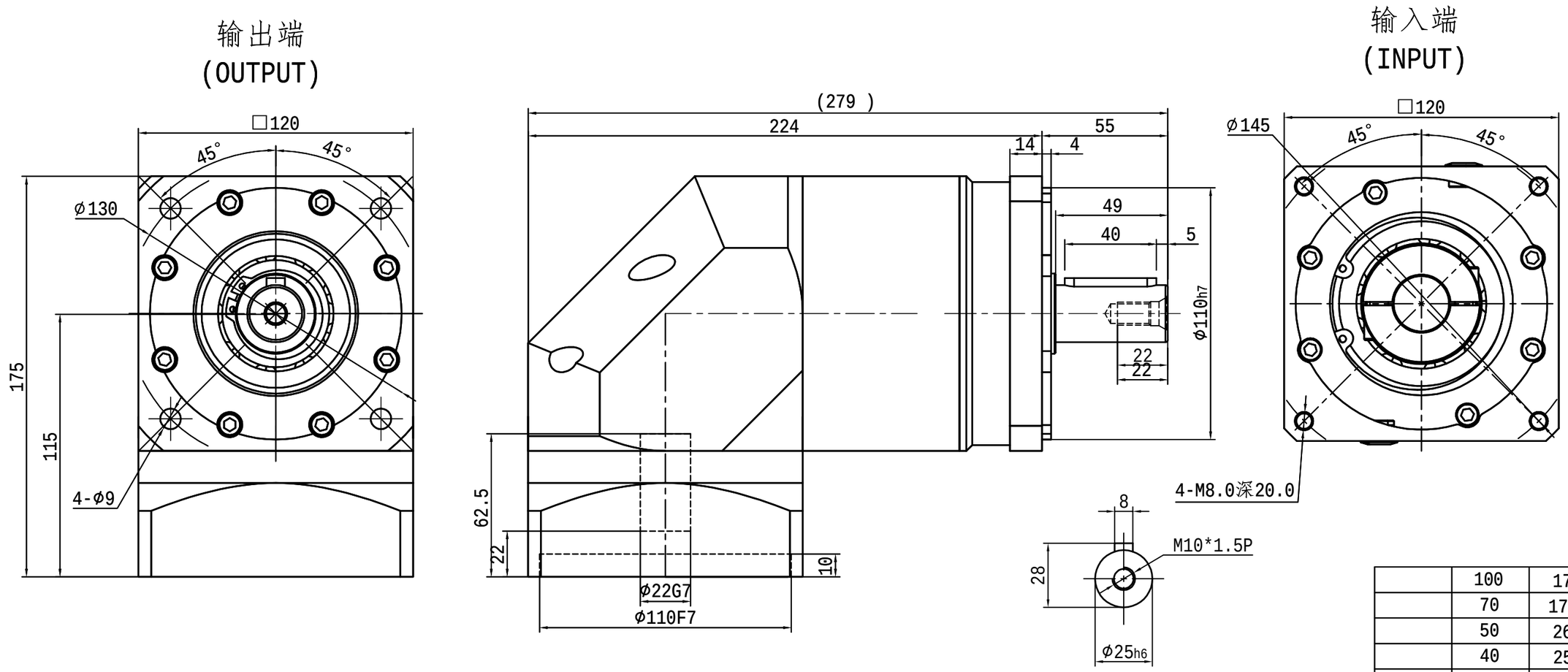

电机尺寸MOTOR DIMENSION: ø22X60/ø110X8-ø9-ø145

速比 Ratio	(A):1	使用寿命 Service life	20000hr
额定输出扭矩 Rated output torque	(B)Nm	噪音值 Noise	≤58dB
转动惯量 Moment of inertia	(C)Kg.cm^2	效率 Efficiency	≥95%
额定输入转速 Rated input speed	3000rpm	使用温度 Operating temperature	-10～+90℃
最大输入转速 Maximum input speed	6000rpm	防护等级 Protection level	IP65
容许径向力 Maximum radial force	2230N	润滑 Lubricating	合成润滑油脂 Synthrtic grease lubrication
容许轴向力 Maximum axial force	1550N	背隙 Precision	P1≤10 P2≤12

	100	170	1.15
	70	177	1.11
	50	264	1.11
	40	250	1.13
	35	264	1.13
	28	250	1.13
	25	264	1.13
	20	250	1.15
	16	250	1.22
	15	250	1.65
	12	250	1.65
选择速比	(A)	(B)	(C)

标记	处数	更改文件号	签字	外观图			
设计		会签		图样标记	重量	比例	ZPF-120尺寸图
审核		标准化				1:1	ZPF-120-L2
工艺		批准		共01 页 第 01 页	视角		2020-03-03